ELENCO PEZZI DI RICAMBIO
LISTE PIECES DETACHEES
SPARE PARTS LIST
ERSATZTEILLISTE
PIEZAS DE REPUESTO

MASTERMIG 220/2
MASTERMIG 270/2

Esploso macchina, Dessin appareil, Machine drawing, Explosions Zeichnung des Geräts, Diseño seccionado maquina.

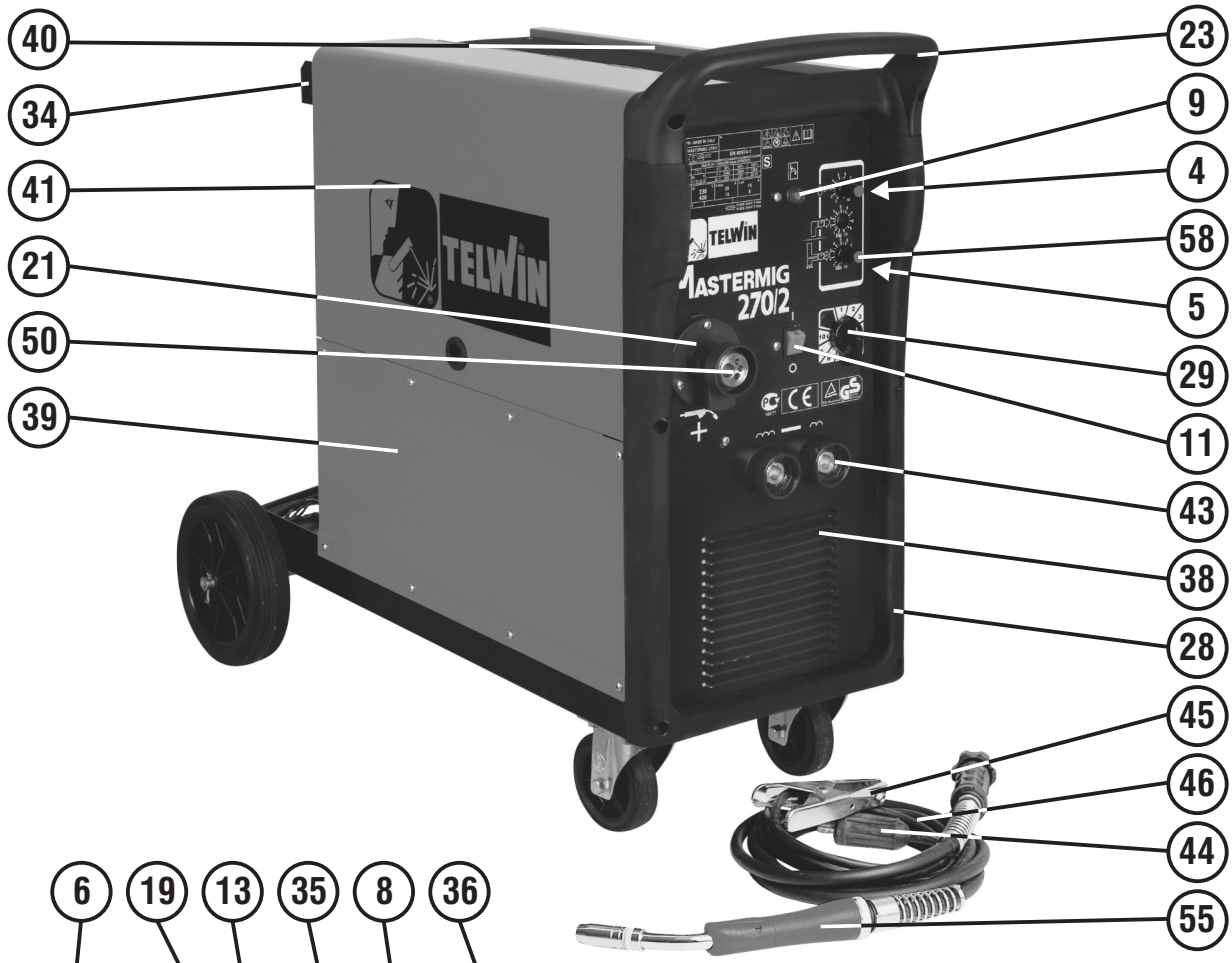

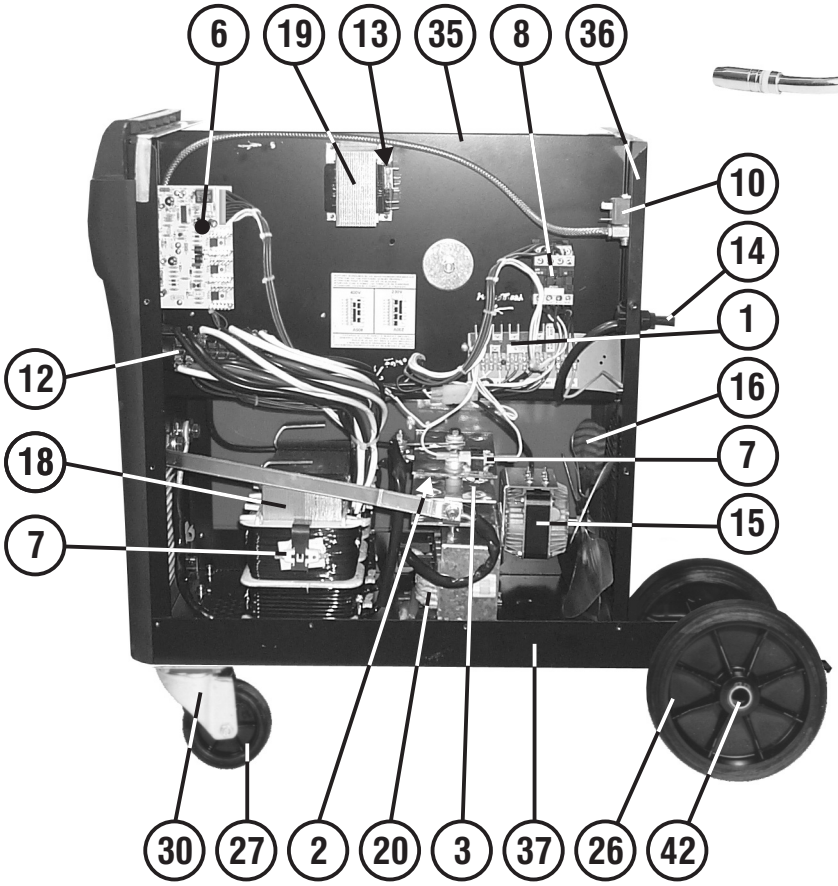

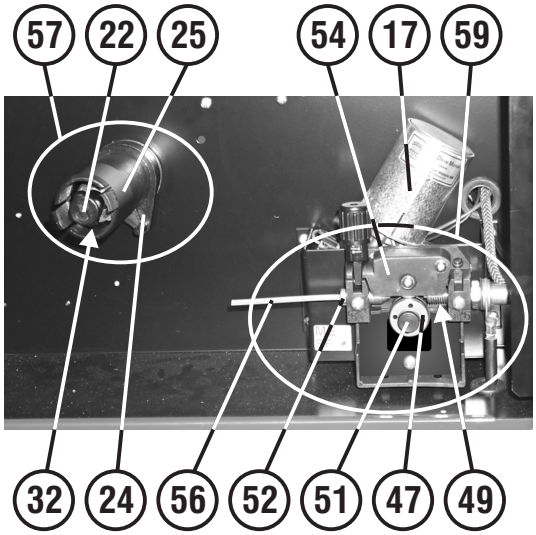

REF.	ELENCO PEZZI DI RICAMBIO PIECES DETACHEES SPARE PARTS LIST ERSATZTEILLISTE PIEZAS DE REPUESTO	MASTERMIG 220/2 CODE KODE	MASTERMIG 270/2 CODICE KODE
1	Basetta Cambio Tensione Platine Pour Changer Tension Changing Voltage Card Wechselspannungskarte Base Cambio Tension	112165	112165
2	Protezione Raddrizzatore Protection Radresseur Rectifier Protection Gleichrichterschutz Protector Rectificador	112182	112182
3	Raddrizzatore Redresseur Rectifier Gleichrichter Rectificador	112315	112315
4	Potenziometro Potentiometre Potentiometer Potentiometer Potenciometro	112363	112363
5	Potenziometro Potentiometre Potentiometer Potentiometer Potenciometro	112380	112380
6	Scheda Controllo Timer Platine De Reglage Timer Timer Control Module Timer Regelungskarte Tarjeta De Mando Timer	112556	112556
7	Termostato Thermostat Thermostat Thermostat Termostato	122132	122132
8	Teleruttore Telerupteur Contactor Schuetz Contactor	122459	122459
9	Lampada Gialla Temoin Lumineaux Jaune Yellow Pilot Lamp Gelbe Kontrollampe Piloto Amarillo	122594	122594
10	Elettrovalvola Electrovanne Electro-valve Elektroventil Electrovalvola	122682	122682
11	Interruttore Interrupteur Switch Schalter Interruptor	122725	122725
12	Commutatore Commutateur Switch Schalter Interruptor	122826	122827
13	Fusibile Fusible Fuse Sicherung Fusible	122879	122879
14	Cavo Alim. 4G2.5 3 M Cable Alim. 4G2.5 3 M Mains Cable 4G2.5 3 M Netzkabel 4G2.5 3 M Cable Alim. 4G2.5 3 M	132039	132039
15	Motore Moteur Motor Motor Motor	152110	152083
16	Ventola Helice Fan Blade Fluegelrad Aventador	152111	152113
17	Motorino Trainafilo Moteur D'entrainement Fil Wire Feed Motor Drahtvorschubmotor Motor Por Arrastre Hilo	153028	153028
18	Trasformatore Transformateur Transformer Transformator Transformador	164086	164087
19	Trasformatore Ausiliario Transformateur Auxiliaire Auxiliary Transformer Hilfstrafo Transformador Auxiliar	164991	164991
20	Reattanza Reactance Reactance Drossel Induccion	------	169370
21	Protezione Attacco Torcia Support Isolant Torche Torch Connection Protection Brennersisolierlager Sosten Isolator Antorcha	312105	312105
22	Volantino Per Aspo Volant Pour Support Bobine Reel Handwheel Wicklerhandrad Volant Por Aspa	312137	312137
23	Manico Poignee Handle Handgriff Manija	312328	312328
24	Aspo Support Bobine Reel Wickler Aspa	322081	322081
25	Distanziale Entretoise Spacer Abstandstueck Anillo Por Distanciar	322180	322180
26	Ruota Fissa Roue Fixe Fixed Wheel Fixes Rad Rueda Firme	322200	322200
27	Ruota Roue Wheel Rad Rueda	322246	322246
28	Cornice Cadre Frame Rahmen Marco	322698	322698
29	Manopola Per Commutatore Poignee Pour Commutateur Switch Knob Schaltergriff Manija Por Conmutador	322901	322901
30	Supporto Girevole Support Tournant Swivel Support Drehbarerhalter Sosten Giratorio	422969	422969
31	Adattatore Bombola Argon It Adapteur Bouteille Argon It Argon Gas Bottle It Adaptor Argongasflasche It Passtueck Adaptador Bombona Argon It	432036	432036
32	Molla Per Aspo Ressort Pour Support Bobine Reel Spring Wicklerfeder Muelle Por Aspa	452057	452057
33	Gancio Appendi Torcia Accrocheur Torche Torch Hook Haken Fuer Brenner Gancho Fijacion Antorcha	644444	644444
34	Staffa Per Bombola Etrier Pour Bouteille Bracket For Bottle Buegel Fuer Flasche Estribo Para Bombona	644606	644606
35	Diaframma Diaphragme Diaphragm Diaphragma Diafragma	645112	645112
36	Retro Partie Arriere Back Panel Rueckseite Trasera	645113	645113
37	Fondo Chassis Bottom Bodenteil Fondo	645114	645114
38	Frontale Partie Frontal Front Panel Geraetefront Frontal	649633	649634
39	Fianco Partie Lateral Side Panel Seitenblech Flanco	651034	651034
40	Mantello Capot Cover Deckel Panel De Cobertura	655375	655375
41	Sportello Guichet Door Tuer Portezuela	655384	655384
42	Asse Per Ruote Axe Roues Wheels Axle Radachse Eje Ruedas	681092	681092
43	Presa Dinse Dx 50 Prise Dix Dx 50 Dinse Socket Dx 50 Dinse Steckdose Dx 50 Enchufe Dinse Dx 50	712035	712036
44	Spina Dinse Dx 50 Fiche Dix Dx 50 Dinse Plug Dx50 Dinse Stecker Dx 50 Enchufe Dinse Dx 50	712039	712040
45	Pinza Di Massa 250 A Borne De Masse 250 A Work Clamp 250 A Masseklemme 250 A Borne De Masa 250 A	712030	712231
46	Cavo 3M-pinza Di Massa Cable 3M-pince De Masse Cable 3M-work Clamp Kabel 3M-massezange Cable 3M-pinca De Masa	123437	713192
47	Rullino Traino D.0,6-0,8 Galet D'entrainement D.0.6-0.8 Feed Roll D. 0.6-0.8 Vorschubrolle D.0.6-0.8 Roldana Por Arrastre D.0.6-0.8	722112	722112
48	Riduttore Di Pressione Reducteur De Pression Gas Regulator Druckminderer Reductor De Presion	722119	722119
49	Tubo Capillare Tube Wire Conduit Kapillarrohr Tubo	722358	722358
50	Attacco Torcia Attelage Torche Torch Connection Brenneranschluss Enganche Soplete	723186	723186
51	Vite Bloccarullino Vis Ferme Galet Rollerfixing Screw Rollerhalterschraube Tornillo Bloque Roldana	742053	742053
52	Entrata Guidafilo Entree Guide Fil Wire Guide Inlet Eingangasdrahtfuehrungsseele Entrata Vaina Guiadera Alambre	742064	742064
53	Rullino Traino D.0,8-1 Al Galet D'entrainement D.0,8-1 Al Feed Roll D.0,8-1 Al Vorschubrolle D.0,8-1 Al Roldana Por Arrastre D.0,8-1 Al	742090	742090
54	Ancora Controrullino Ancre Galet Anchor For Pressure Roller Anker Fuer Gegenrolle Ancora Para Contra Roldana	742096	742096
55	Torcia Mig 3 M 270 A Torche Mig 3 M 270 A Mig Torch 3 M 270 A Mig Brenner 3 M 270 A Antorcha Mig 3 M 270 A	742180	742183
56	Kit Guaina Entrata Motore Kit Gaine Entree Moteur Gas Hose Kit Drahtfuehrungsseelekit Kit Vaina Guiadera Alambre	990097	990097
57	Kit Aspo Kit Support Bobine Reel Kit Wickler Kit Kit Aspa	990264	990264
58	Kit Manopola Kit Poignee Switch Knob Kit Schaltergriff Kit Kit Manija	990328	990328
59	Kit Traino Due Rulli Kit Devidoir 2 Roleaux Kit 2 Rolls Wirefeeder Kit 2 Raeder Drahtvorschub Kit Alimentador De Hilo 2 Rollos	990632	990632

Schema elettrico, Schéma électrique, Diagram, Schaltplan, Esquema de conexiones.

MASTERMIG 220/2

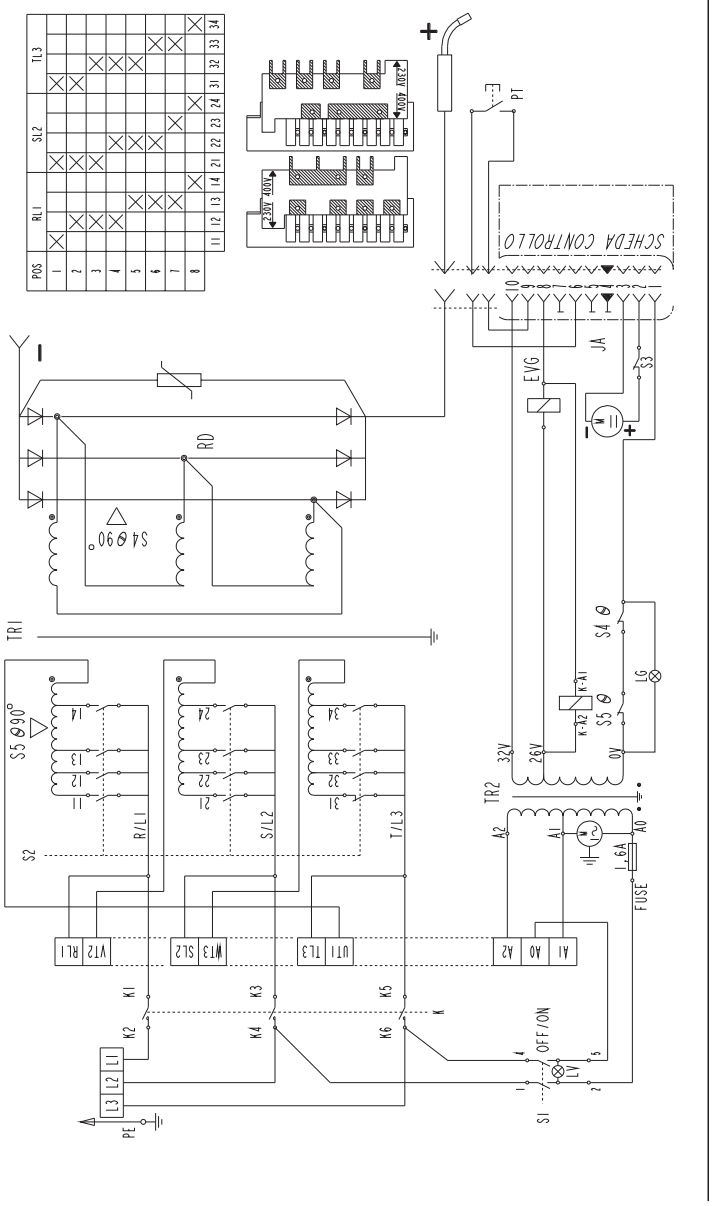

MASTERMIG 270/2

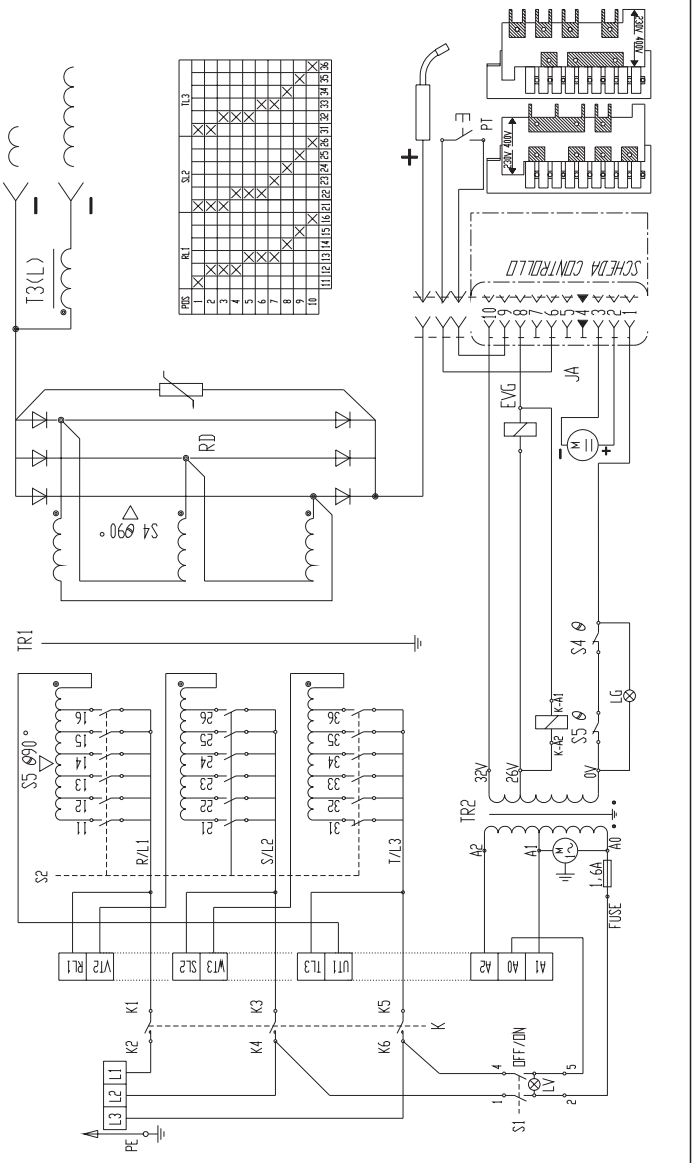

Esploso torcia, Dessin torche, Torch drawing, Schlauchpaket - Explosionszeichnung, Diseño seccionado antorcha.

MASTERMIG 220/2

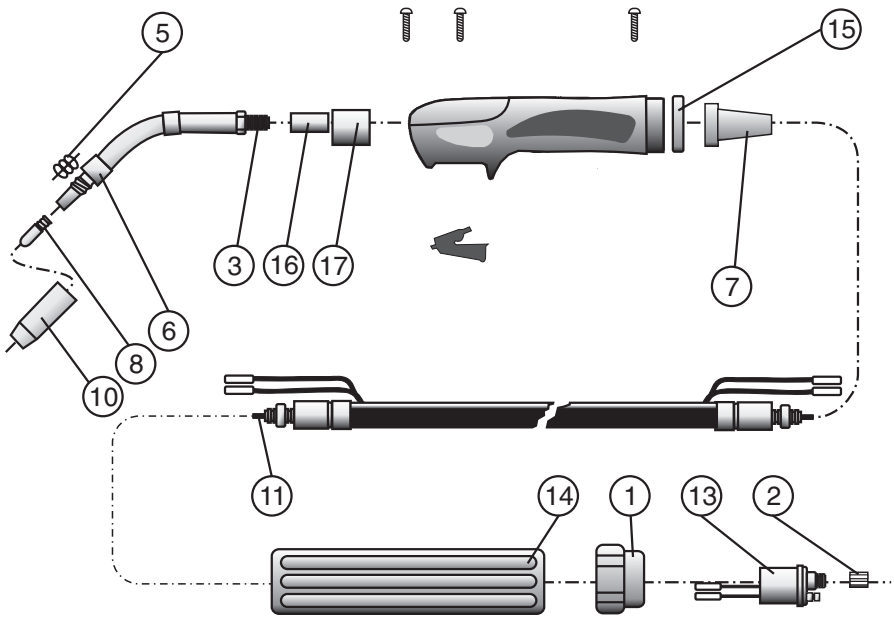

REF.	ELENCO PEZZI RICAMBIO TORCIA LISTE PIECES DETACHEES TORCHE SPARE PARTS LIST TORCH ERSATZTEILLISTE SCLAUCHPAKET PIEZAS DE REPUESTO ANTORCHA	CODICE CODE KODE
1	Ghiera Di Fissaggio Embout Fixage Ring Nut Nutmutter Virola Por Fiyacion	722007
2	Dado Fissaggio Guaina Ecrou Fixage Gaine Liner Nut Befestigungsmutter Dado Por Fiyacion Vaina	722013
3	Lancia Con Diffusore Lance Avec Diffuseur Swan Neck Diffuser Brennerhals Mit Diffusor Encorvado Con Diffusor	722305
5	Molla Per Ugello Ressort Pour Lance Nozzle Spring Brennerhalsfeder Muelle Par Encorvado	722319
6	Isolante Diffusore Isolant Pour Diffuseur Diffuser Insulation Isolierteil Aislador Diffusor	722326
7	Manicotto Manchon Sleeve HÜlse Manguito	742172
8	Tubetto Di Contatto D.0,6 Tube Contact Pour Fil D.0,6 Contact Tip D.0,6 Kontaktroehrchen D.0,6 Tubito De Contacto D.0,6	722415
8	Tubetto Di Contatto D.0,8 Tube Contact Pour Fil D.0,8 Contact Tip D.0,8 Kontaktroerchen D.0,8 Tubito De Contacto D.0,8	722416
10	Ugello Conico Buse Conique Conical Nozzle Konische Duese Inyector Conico	722423
10	Ugello Cilindrico Buse Cylindrique Cylindrical Nozzle Zylindrische Duese Inyector Cilindrico	722149
11	Guaina G.f. D.0,6-0,8 3m Guaine Fil D.0,6-0,8 3m Wire Guide Hose D.0,6-0,8 3m Drahtfuehrungsseele D.0,6-0,8 3m Vaina Guiadera Alambro D.0,6-0,8 3m	722437
11	Guaina G.f. D.1-1,2 Guaine Fil D.1-1,2 Wire Guide Hose D.1-1,2 Drahtfuehrungsseele D.1-1,2 Vaina Guiadera Alambro D.1-1,2	722689
13	Corpo Innesto Forreau De Torche Gun Plug Body Brennerskupplung Enganche De Antorcha	722441
14	Copri Innesto Couvre Adapteur Gun Plug Housing Brennerkupplungdeckel Proteccion De Enganche	742175
15	Ghiera Embout Ring Nut Nutmutter Virola	742171
16	Corpo Torcia Corps De Torche Torch Connection Brenneranschlussblock Cuerpo De Antorcha	722325
17	Isolante Corpo Torcia Isolant Corps De Torche Torch Connection Insulation Brenneranschlussblock Isolierteil Aislador Cuerpo De Antorcha	722693
-	Torcia 3m Torche 3m Torch 3m Schaluchpaket 3m Antorcha 3m	742180
-	Torcia 5m Torche 5m Torch 5m Schaluchpaket 5m Antorcha 5m	742182

Esploso torcia, Dessin torche, Torch drawing, Schlauchpaket - Explosionszeichnung, Diseño seccionado antorcha.

MASTERMIG 270/2

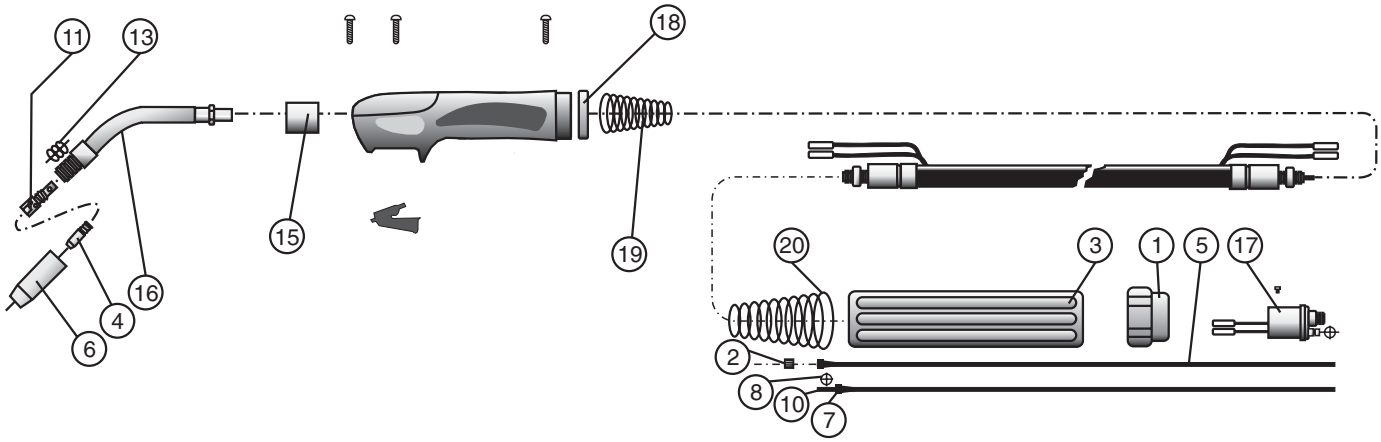

REF.	ELENCO PEZZI RICAMBIO TORCIA LISTE PIECES DETACHEES TORCHE SPARE PARTS LIST TORCH ERSATZTEILLISTE SCLAUCHPAKET PIEZAS DE REPUESTO ANTORCHA	CODICE CODE KODE
1	Ghiera Di Fissaggio Embout Fixage Ring Nut Nutmutter Virola Por Fiyacion	722007
2	Dado Fissaggio Guaina Ecrou Fixage Gaine Liner Nut Befestigungsmutter Dado Por Fiyacion Vaina	722013
3	Copri Innesto Couvre Adapteur Gun Plug Housing Brennerkupplungdeckel Proteccion De Enganche	742175
4	Tubetto Di Contatto D.0,6 Tube Contact D.0,6 Contact Tip D.0,6 Kontaktroehrchen D.0,6 Tubito De Contacto D.0,6	722415
4	Tubetto Di Contatto D.1 Al Tube Contact D.1 Al Contact Tip D.1 Al Kontaktroehrchen D.1 Al Tubito De Contacto D.1 Al	722552
4	Tubetto Di Contatto D.1,2 Al Tube Contact D.1,2 Al Contact Tip D.1,2 Al Kontaktroehrchen D.1,2 Al Tubito De Contacto D.1,2 Al	722553
4	Tubetto Di Contatto D.0,8 Tube Contact D.0,8 Contact Tip D.0,8 Kontaktroehrchen D.0,8 Tubito De Contacto D.0,8	722680
4	Tubetto Di Contatto D.1 Tube Contact D.1 Contact Tip D.1 Kontaktroehrchen D.1 Tubito De Contacto D.1	722681
4	Tubetto Di Contatto D.1,2 Tube Contact D.1,2 Contact Tip D.1,2 Kontaktroehrchen D.1,2 Tubito De Contacto D.1,2	722682
5	Guaina G.f. D.0,6-0,8 3m Guaine Fil D.0,6-0,8 3m Wire Guide Hose D.0,6-0,8 3m Drahtfuehrungsseele D.0,6-0,8 3m Vaina Guiadera Alambre D.0,6-0,8 3m	722437
5	Guaina G.f. D.1-1,2 Al Guaine Fil D.1-1,2 Al Wire Guide Hose D.1-1,2 Al Drahtfuehrungsseele D.1-1,2 Al Vaina Guiadera Alambre D.1-1,2 Al	722516
5	Guaina G.f. D.1-1,2 Guaine Fil D.1-1,2 Wire Guide Hose D.1-1,2 Drahtfuehrungsseele D.1-1,2 Vaina Guiadera Alambre D.1-1,2	722689
6	Ugello Cilindrico Buse Cylindrique Cylindrical Nozzle Zylindrische Duese Inyector Cilindrico	722684
6	Ugello Conico Buse Conique Conical Nozzle Konische Duese Inyector Conico	722685
6	Ugello Testa Fine Buse Tete Fine Tapered Nozzle Verengte Duese Inyector Cabeza Fina	722686
6	Ugello Puntatura Buse Pointage Spot Welding Nozzle Punktschweissduese Inyector Por Puntos	722687
7	Nippel Ferma Guaina Tef. Nippel Serre Gaine Wire Guide Nipples Nippelseeleklemmen Nipples Fiyac. Tubo Guia Teflon	722598
8	Anello Or 3,5X1,5 Anneau D Etancheite 3,5X1,5 O Ring 3,5X1,5 O Ring 3,5X1,5 Tornillo Or 3,5X1,5	722601
8	Anello Or 4X1 Anneau D Etancheite 4X1 O Ring 4X1 O Ring 4X1 Tornillo Or 4X1	722606
10	Cannetta Ferma Guaina T. Tuyau Serre Gaine Wire Guide Pipe Kannette Seeleklemmen Tubo Fiyacion Vaina Guia	722600
11	Diffusore Gas Diffuseur Gaz Gas Diffuser Gasdiffusor Diffusor Gas	722688
13	Molla Per Ugello Ressort Pour Buse Nozzle Spring Duesefeder Muelle Por Inyector	722690
15	Isolante Corpo Torcia Isolant Corps De Torche Torch Connection Insulation Brenneranschlussblock Isolierteil Aislador Cuerpo De Antorcha	722693
16	Lancia Lance Complete Swan Neck Brennerhals Encorvado	722696
17	Corpo Innesto Forreau De Torche Gun Plug Body Brennerskupplung Enganche De Antorcha	722441
18	Ghiera Embout Ring Nut Nutmutter Virola	742171
19	Molla Ressort Spring Feder Muelle	742173
20	Molla Ressort Spring Feder Muelle	742174
-	Torcia 3m Torche 3m Torch 3m Schaluchpaket 3m Antorcha 3m	742183
-	Torcia 5m Torche 5m Torch 5m Schaluchpaket 5m Antorcha 5m	742185